Luftrichtung: von links nach rechts / air flow direction: from left to right
Bei Luftrichtung rechts - links: Gerät spiegelbildlich
When air flow from right to left: device inversely

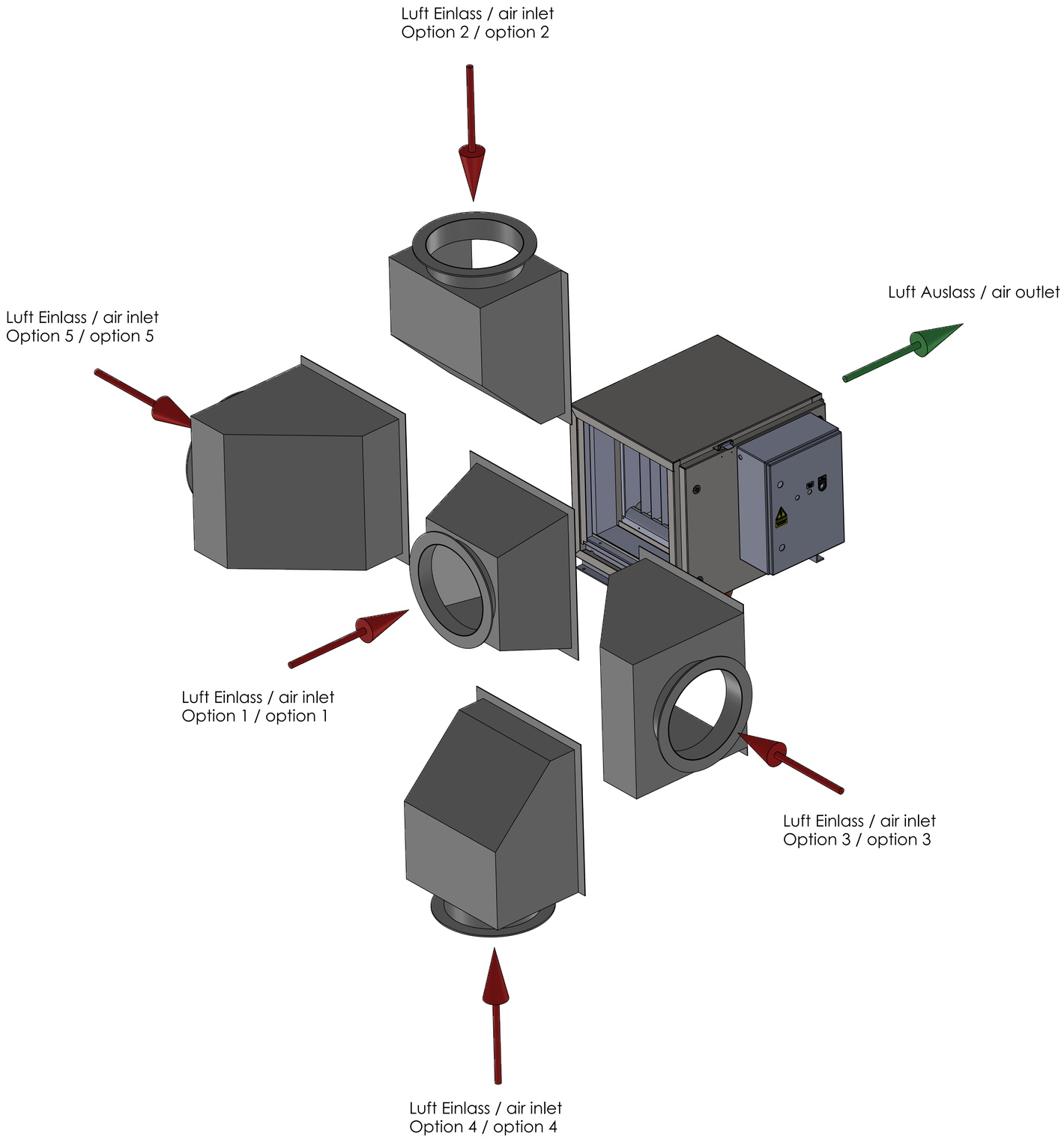

Technische Daten / specifications BEF2000-1S-oV	
Artikelnummer	
Luftleistung (stufenlos regelbar)	750-2000 m³/h
air flow rate (infinitely variable)	
Abscheidefläche / filter surface	13 m²
Filterstufen / filter stages	1
Elektrischer Anschluß	230V / 50-60Hz
electric supply	
Anschlussleistung / power	0,1 kW / 0,5 A
Freie Pressung	250 Pa
free pressing	
Max.Temperatur	45°C
max. temperature	
Gesamtgewicht (mit Filterzellen)	85 Kg
total weigth (including filter cells)	
Farbe / colour	RAL nach Kundenwunsch
	RAL on client's order
Kabellänge / Cable length	4 Meter
Stecker / plug	Schuko
1.	Büchelstandard NW_____
Stutzenanschluss	nach DIN24154/R2, T2
2.	Gebördelt (Jacob System) NW_____
3.	_____

BÜCHEL GmbH
Luftreinhaltung und Anlagenbau
Ölinger Weg 7-9
89176 Asselfingen
Tel.: (07345) 2 000 2-0
Mail: kontakt@buechel-gmbh.de

	Datum	Name
Bearb.	14.02.2024	P.Nagy
Gepr.		
Norm		
Projekt Nr.		

Zust. | Änderung | Datum | Name

Maßstab 1:7

Anlage

BEF2000-1S-oV-LR 230V

Blatt 1
A1 Bl.

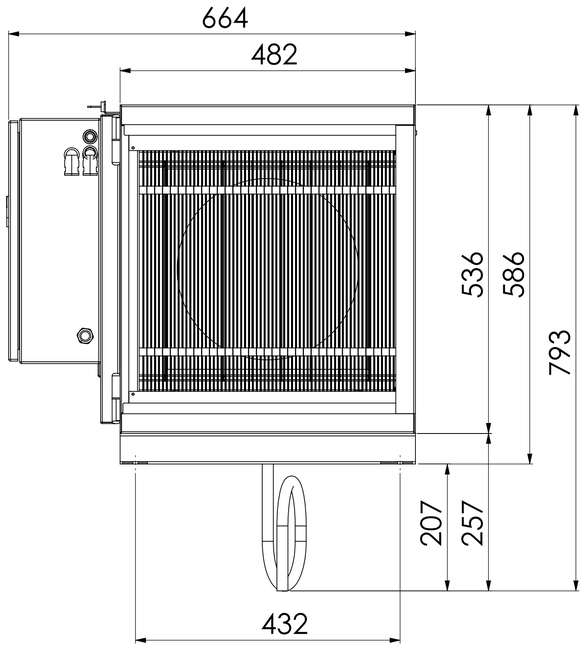

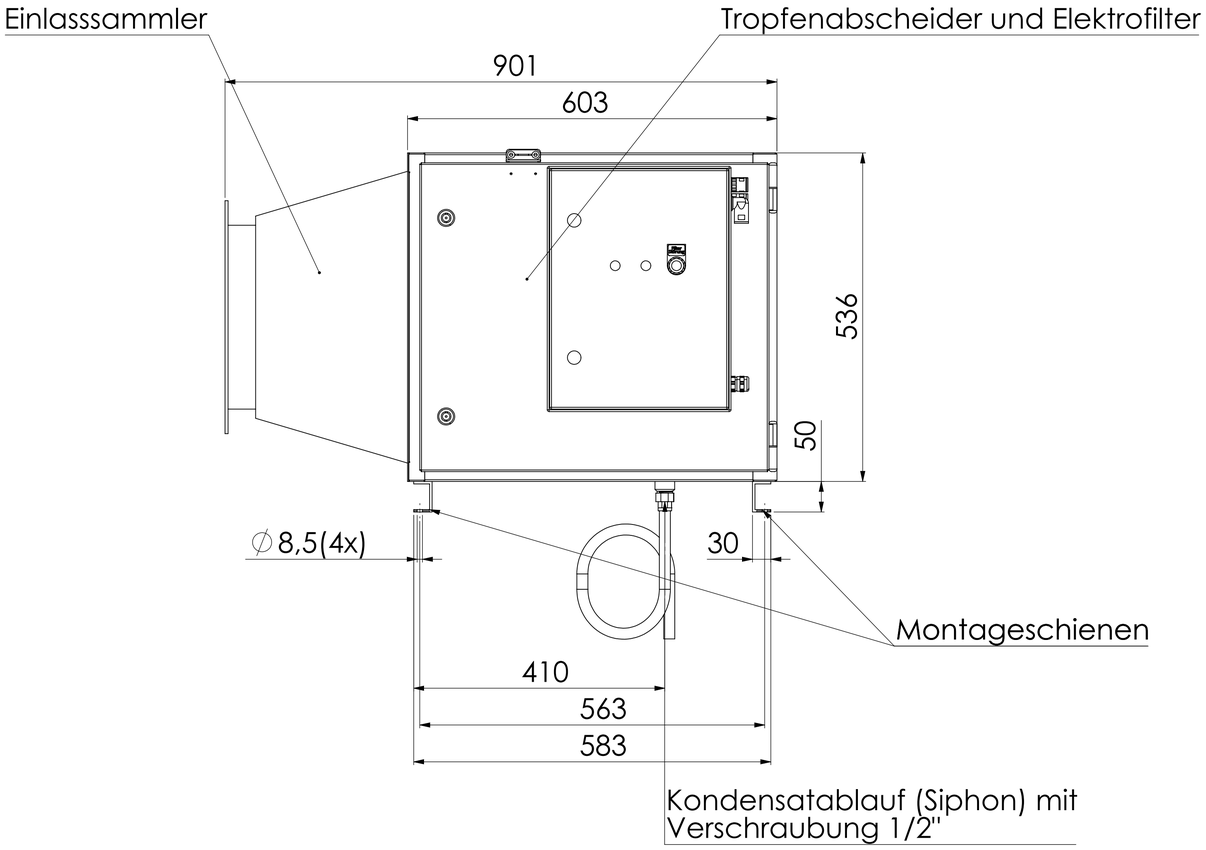

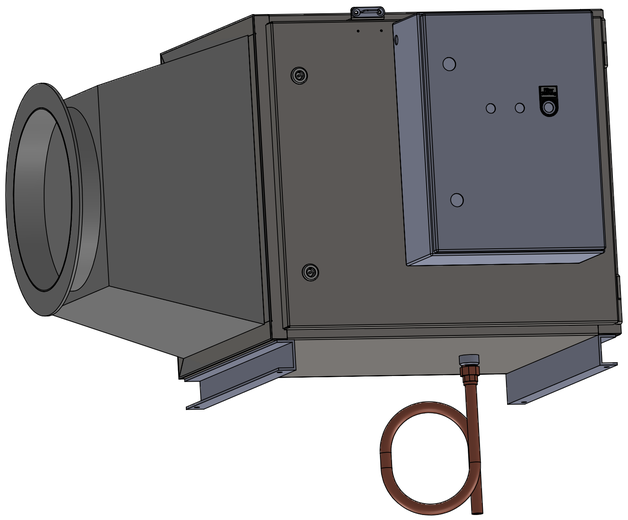

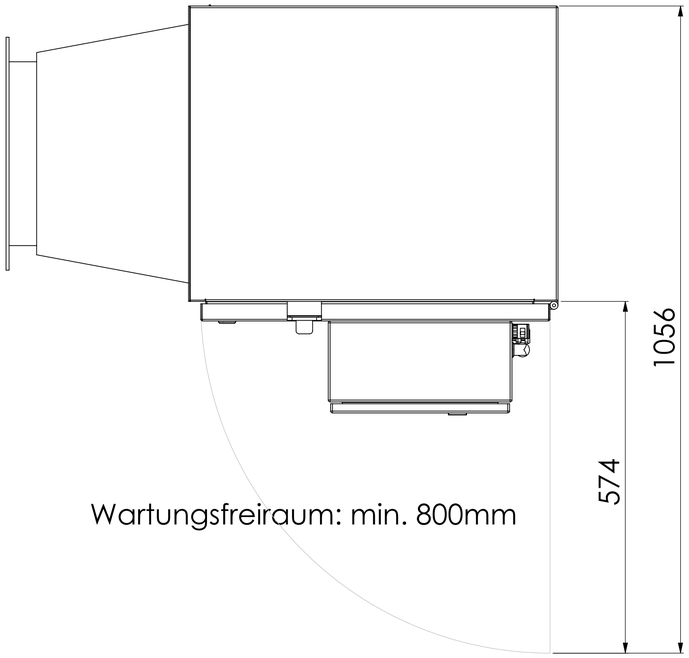

BÜCHEL GmbH
Luftreinhaltung und Anlagenbau
Ölinger Weg 7-9
89176 Asselfingen
Tel.: (07345) 2 000 2-0
Mail: kontakt@buechel-gmbh.de

	Datum	Name
Bearb.	14.02.2024	P.Nagy
Gepr.		
Norm		
Projekt Nr.		

Zust.	Änderung	Datum	Name

Maßstab 1:5

Anlage

BEF2000-1S-oV-LR 230V

Blatt 2

A1 Bl.