www.sensy.com

CAPTEURS DE FORCE

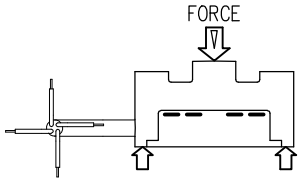

modèle 5960 acier inoxydable
modèle 5962 aluminium

COMPRESSION – MINIATURE

Étendue de mesure (50 N – 20 kN) (5 – 2000 kg) IP65

Longueur câble : 1.5 m

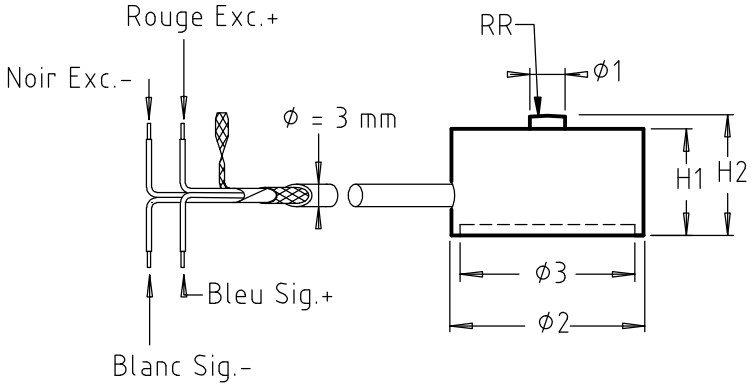

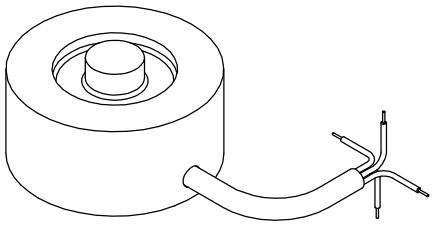

MODÈLE	CAPACITÉ	Ø1	Ø2	Ø3	H1	H2	H3(Max)	P (N/mm 2)	Déflexion Max.	H4	H5	Ø4	Poids (g)
5962	50 – 500 N	4	22	19.75	12	13.5	2	2.7 à 6.8	0.08 à 0.12	17.5	8	24	± 42.4
5960	750 – 5000 N							10.16 à 68					± 52.4
5960	10 – 20 KN	8	29.5	23	14	16	3	37.3 à 74.6	0.14 à 0.20	24	12	32	± 91.3

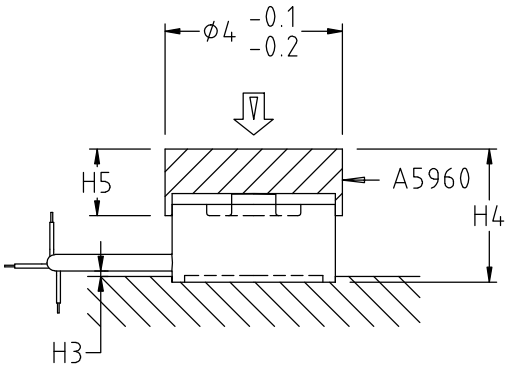

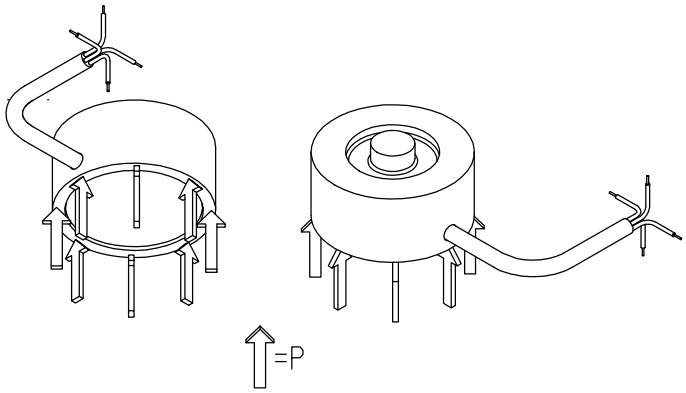

Rev.1/2/2010