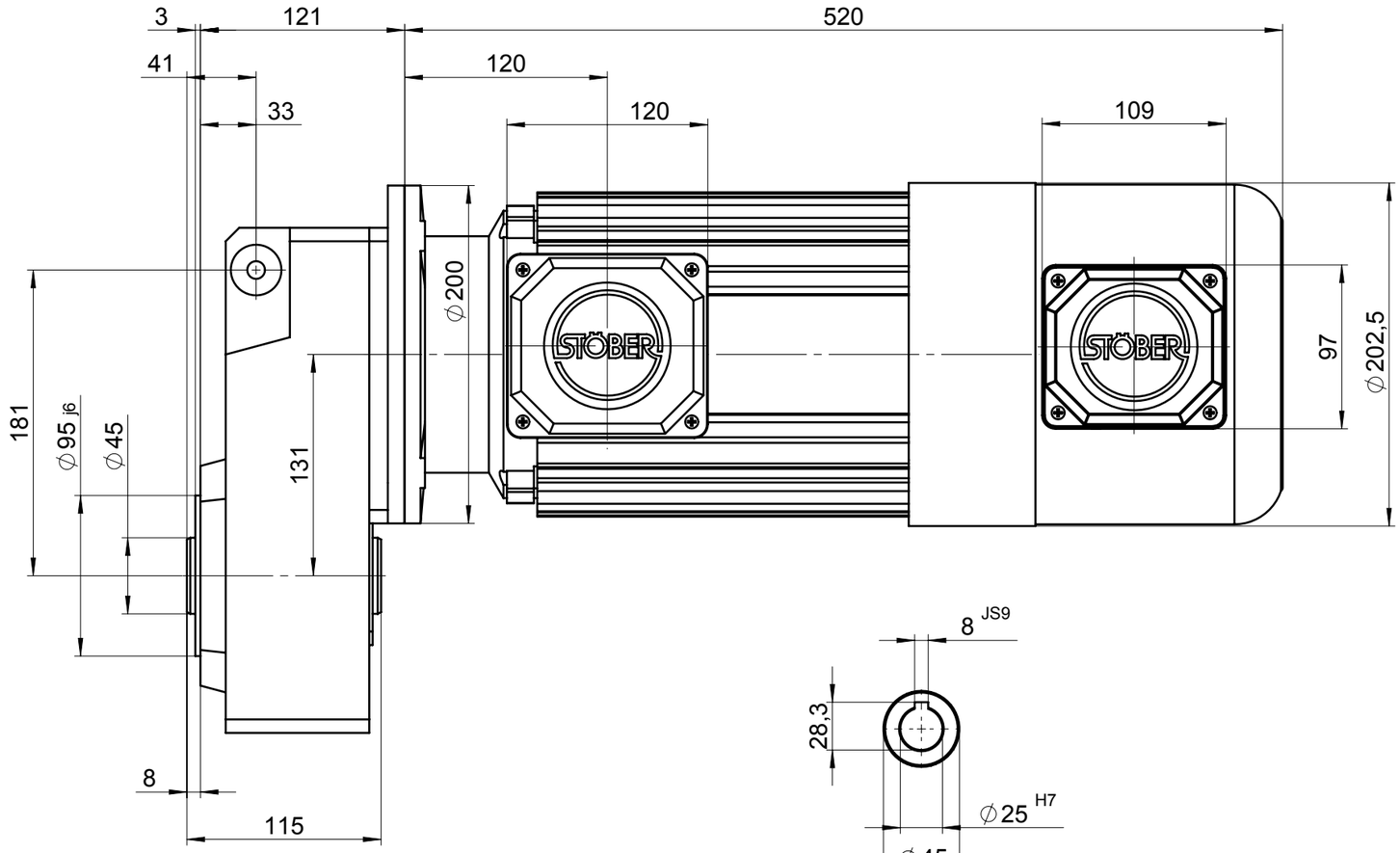

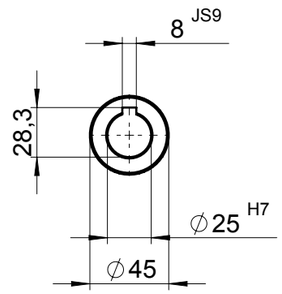

Einstecktiefe IE= 93

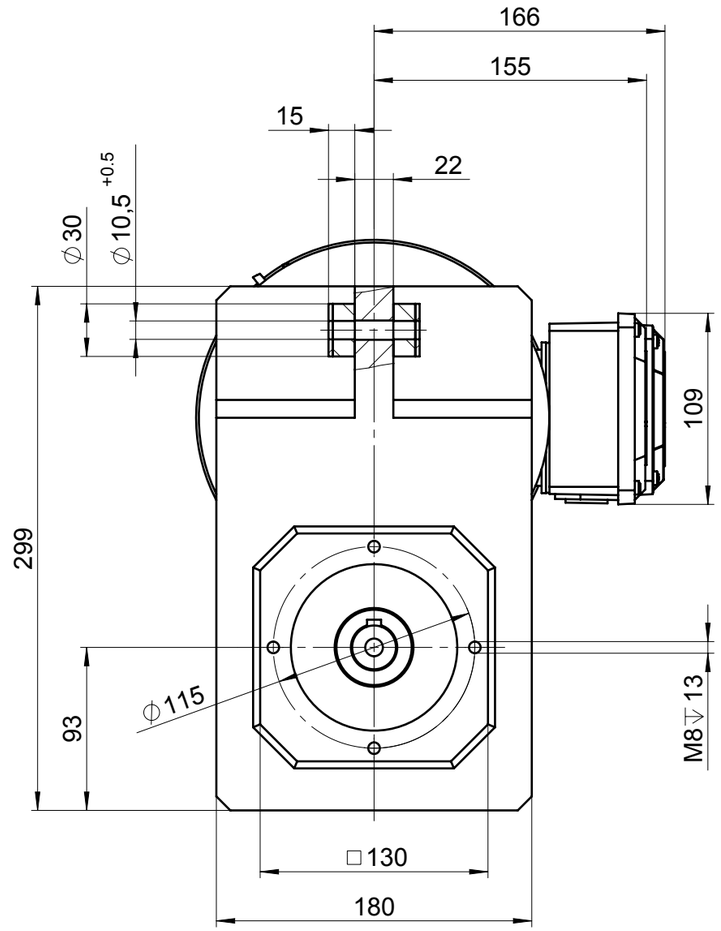

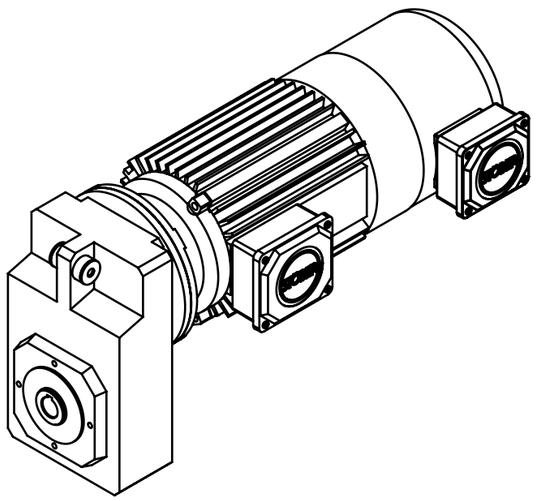

untolerierte Maße bearbeiteter Flächen +/-1mm. Allgemeintoleranzen von Gussteilen unterliegen DIN EN ISO 8062-3. (weitere Angaben auf Anfrage)
untoleranced dimensions of machined surfaces +/-1mm. General dimensions of cast parts are subject of DIN EN ISO 8062-3. (detailed information on request)

SolidWorks-CAD-Original - Änderungen nur über CAD
Diese technische Unterlage ist unser Eigentum. Jede Vervielfältigung oder Mitteilung an dritte Personen hat zivil- und strafrechtliche Folgen.
This drawing is our property. Unauthorized use without written permission of STÖBER ANTRIEBSTECHNIK GmbH+Co. KG is strictly prohibited.

Bauart Style	Gewindelochkreis + Gummipuffer
Wellen - ø Shaft - ø	Hohlwelle A ø25
Motorhersteller Motorproducer	VEM
Motoroptionen Motordetails	Fremdbelüftet, KLK 0° rechts
Motoradapter Motor adapter	---
Einbaulage Mounting position	EL1

Benennung / Title
F202AG-....-IE2D100K04
Merkmale / physical characteristics

Maßstab / Scale: ---

Identnummer / Part number
971.F2.070.00

Format: A3

Datum / Date: 15.10.2018 Name: U. Hörndl

Angebots-Nr. / Offer -Nr.: 150058921 Pos.100

STÖBER ANTRIEBSTECHNIK GmbH+Co. KG
Kieselbronner Str. 12 D-75177 Pforzheim
Telefon +49 (0)7231 582-0 Fax +49 (0)7231 582-1381
Internet: www.stoeber.de eMail: mail@stoeber.de

Maßänderungen durch technische Weiterentwicklungen vorbehalten! Bei Änderungen unterliegt diese Zeichnung nicht dem automatischen Austausch! / Subject to dimensional changes in the interests of technical development! No automatic exchange of the drawing by dimensional changes!