Ohne Spurkranz

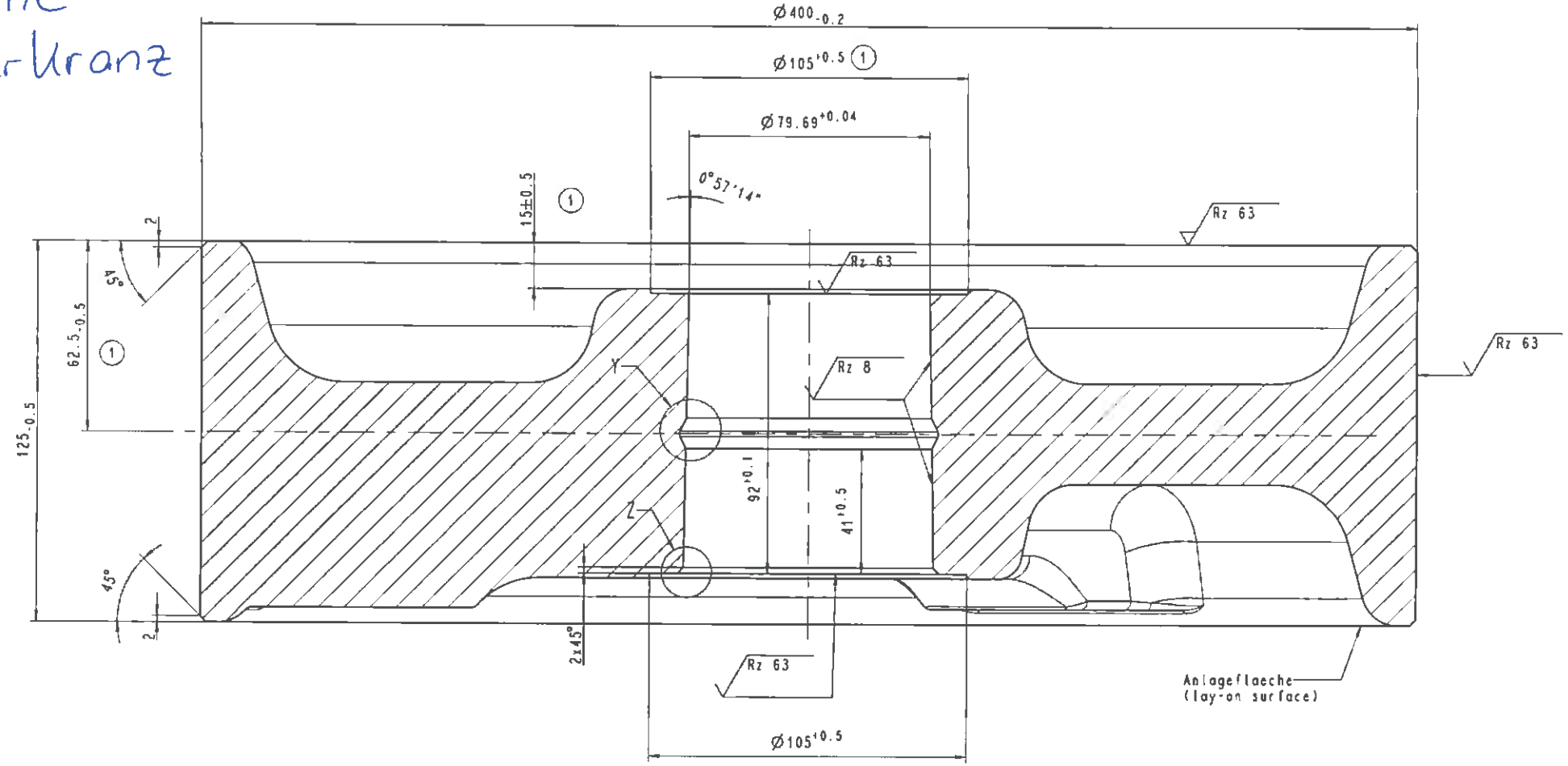

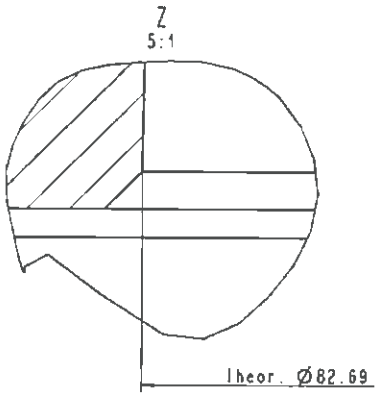

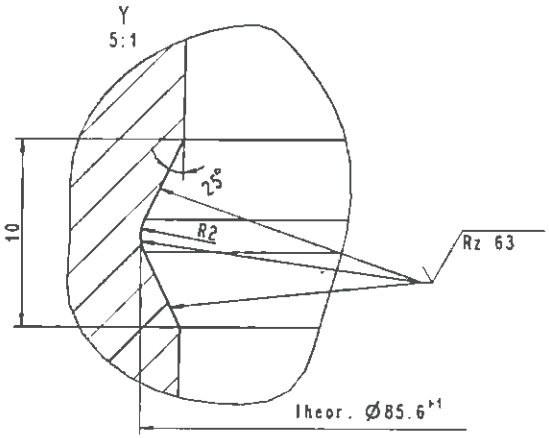

roh (Rz 63 Rz 8) -0,3 -0,1

Konservierung und Farbgebung nach Anweisung 607 072 44N

Corrosion protection and coloring instructed 607 072 44N

Einschichtfarbe RAL 5009
Glanzgrad: 50+- 5% nach Lange 60°
Schichtstärke: 40 ym

Surface with color RAL 5009 coated degree of lustre: 50 ± 5% according to Lange 60°
coating thickness: 40ym

Änd.-Index Revision	01	01 03 2010	Dölimann	Änderungsmitteilung no.	1361-0032-2010
	00				1361-066-2009

Allgemeintoleranzen General tolerances ISO 2768-mH

Oberfläche Rz nach Herstellerangabe Rz peak-to-valley height to factory standard DIN 3141 T1

Maßstab / Scale	1:1	Gewicht / Weight 58 600 KG
Rohteil-Nr. / Raw mat. no.	64157044	Auftrags-Nr. / Order no
Modell-Nr. / Pattern no.		

	Datum / Date	Name
Bearb. / Drawn	14.08.2009	Dölimann
Gepr. / Checked		
Abt. / Dept.	1361	Copyright reserved

Benennung
Laufrad 400 O.SPK 125BR
Description
Travel wheel 400 O.SPK 125BR

Schutzvermerk nach ISO 16016 beachten
Protective note to ISO 16016

Werkstoff, Typ / Material, type	DA/DC	Spr./Lang	Code
RAE/RNE 400	Z	DE	140

DEMAG Cranes & Components

Teile-Nr. / Item-no	SA	Alt/Ver.	Format Size	Blatt / Sheet	Blätter / Sheets
64158844		01	2	1	1