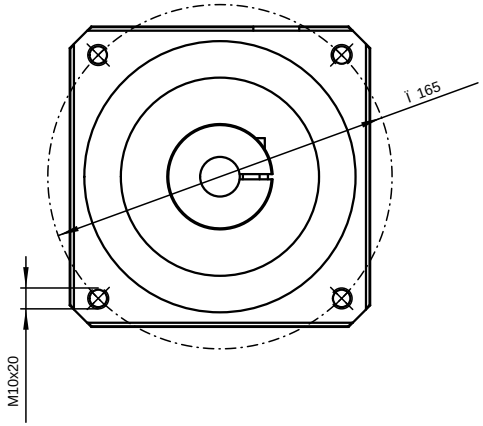

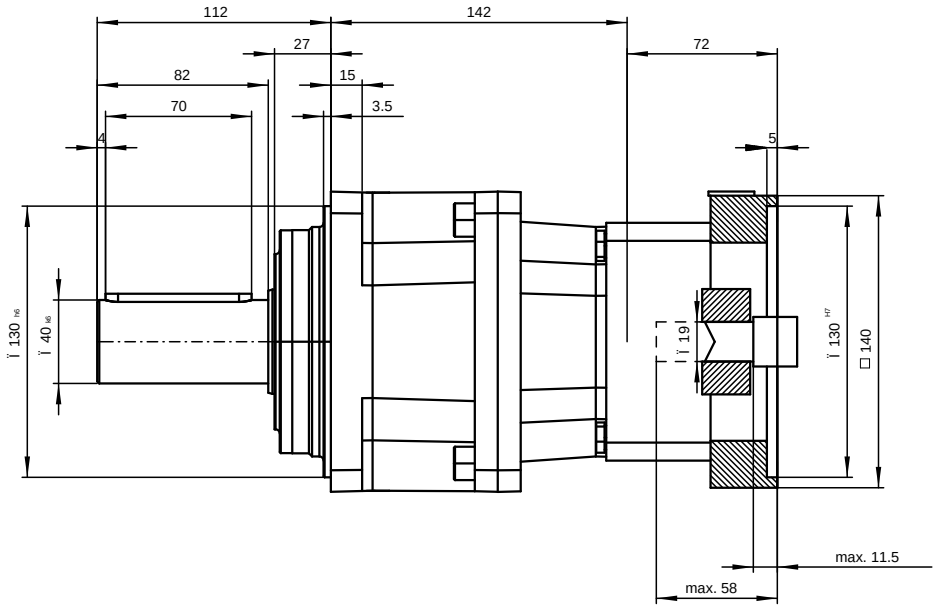

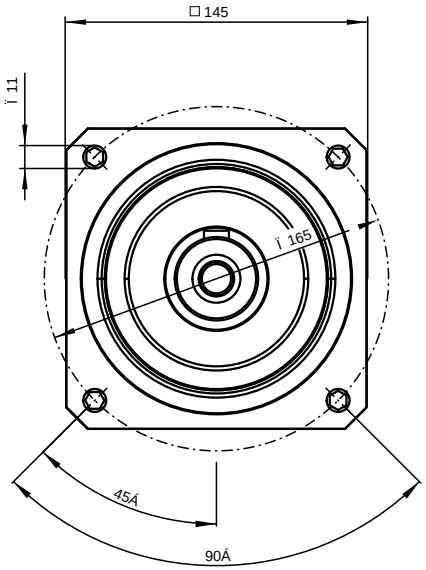

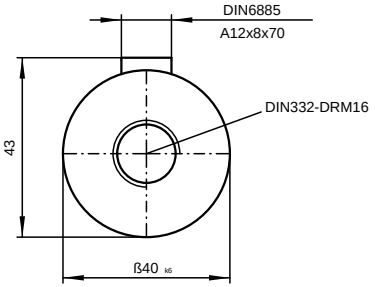

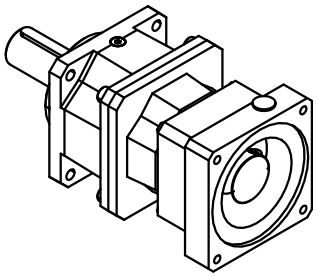

untolerierte MaÇe bearbeiteter Flª chen +/-1mm. Allgemeintoleranzen von Gussteilen unterliegen DIN EN ISO 8062-3. (weitere Angaben auf Anfrage)
untoleranced dimensions of machined surfaces +/-1mm. General dimensions of cast parts are subject of DIN EN ISO 8062-3. (detailed information on request)

Datum / date:	25/01/2017	MaÇstab / scale:	1:2.51	Einheit / unit:	mm	Format:	A3
Benennung / title:	P722ME						

ST¥BER ANTRIEBSTECHNIK GmbH + Co. KG
Kieselbronner Str. 12 * 75177 PFORZHEIM * GERMANY
Tel. +49 7231 582-0 * Fax +49 7231 582-1000
eMail: mail@stoeber.de * www.stober.com

Dieses Dokument wurde elektronisch erzeugt. Alle Angaben sind nur nach Bestª tigung durch den Hersteller verbindlich. MaÇª nderungen durch technische Weiterentwicklungen vorbehalten! Bei nderungen unterliegt diese Zeichnung nicht dem automatischen Austausch! / This document has been produced electronically. All information is binding only after confirmation by the manufacturer. Subject to dimensional changes in the interests of technical development! No automatic exchange of the drawing by dimensional changes!